浙 江 联 和 电 子 有 限 公 司

ZHEJIANG LIANHE ELECTRONICS CO.,LTD.

承　认　书

SPECIFCATION FOR APPROVAL

客 户 名 称 CUSTOMER	
品 名 DESCRIPTION	JWPF型压接式条形连接器
料 号 CUSERTOMER PART NO	
日 期 DATE	

客 户 确 认（APPROVED SIGNATURES）

核准（APPROVAL）	工程（ENGINEERING）	品管（QC）
承认结果：	☐ 承认　☐ 不承认	☐ 重新送样

浙江联和电子有限公司
ZHEJIANG LIANHE ELECTRONICS CO.,LTD.
地址：浙江省乐清市乐清湾港区创新路
Address：Chuangxin Road,YueQing Bay Port Zone,Yueqing City,Zhejiang China 325600.
Tel：0577-62383668(销售)　0577-62383212(Sales)
Fax：0577-62382566
Web：lhecn.1688.com(中文) www.lhecn.net.cn(English)

AUTODESK

JWPF料号命名规则

JWPF Part No.Naming Rules

* – N *

Y=孔座公端 Receptacle Housing

A=孔座母端 Tab Housing

A2=直针座 Straight Angle

单排Single Row:2/3/4 P

双排Double Row:2X3/2X4 P

系列号 Series Number

JWPF

AUTODESK
AUTODESK
AUTODESK

AUTODESK

承认图面

REV	SYM	REVISION RECORD	DR.	APPR.	DATE
A/0		原 始 版 本			A/0
A/1					

安装尺寸Mounting Measurement

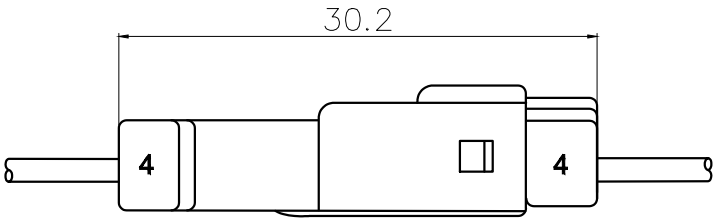

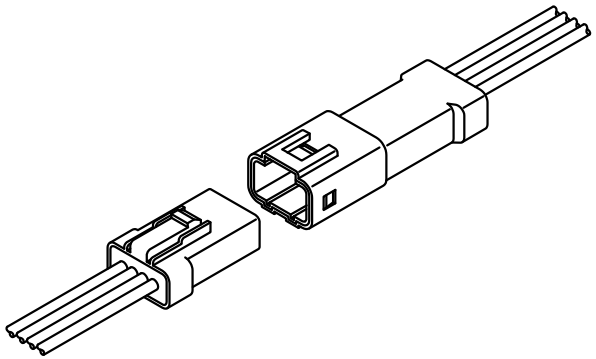

序号	名称/料号	材 料	数量	附 注

未 注 公 差

X.° ±3° X.X° ±0.5°

LHE® 浙江联和电子有限公司
ZHEJIANG LIANHE ELECTRONICS CO.,LTD

>0~3	>3~18	>18~50	>50~120	单位	比例	Design Units	SIZE	页码
±0.12	±0.2	±0.3	±0.5	MM Only	——	METRIC	A4	

制 作	审 核	批 准	材 料	图 号		Part No.
			见图解	品 名	JWPF空中对接	

旧底图总号

底图总号

签 字

日 期

AUTODESK

AUTODESK

承认图面

REV	SYM	REVISION RECORD	DR.	APPR.	DATE
A/0		原 始 版 本			A/0
A/1					

安装尺寸Mounting Measurement

立式 Straight Angle(V-Type)

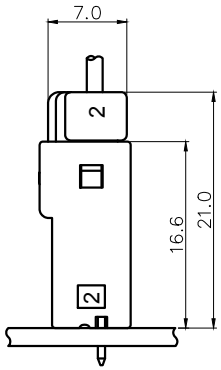

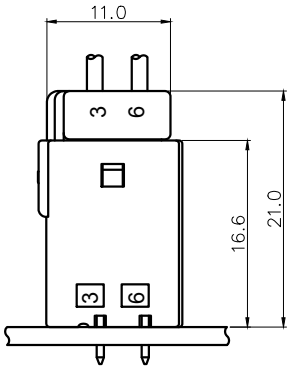

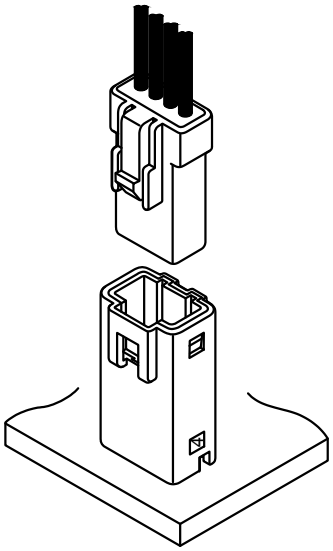

序号	名称/料号	材 料	数量	附 注

未 注 公 差				LHE® 浙江联和电子有限公司 ZHEJIANG LIANHE ELECTRONICS CO.,LTD				
X.° ±3° X.X° ±0.5°								
>0~3	>3~18	>18~50	>50~120	单位	比例	Design Units	SIZE	页码
±0.12	±0.2	±0.3	±0.5	MM Only	——	METRIC	A4	
制 作	审 核	批 准		材 料	图 号			Part No.
				见图解	品 名	JWPF线对板		

旧底图总号

底图总号

签 字

日 期

AUTODESK

AUTODESK

承认图面

REV	SYM	REVISION RECORD	DR.	APPR.	DATE
A/0		原 始 版 本			A/0
A/1					

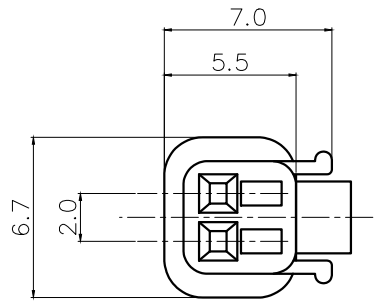

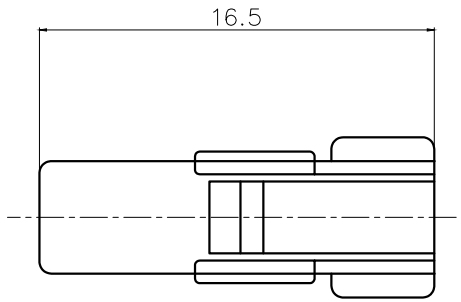

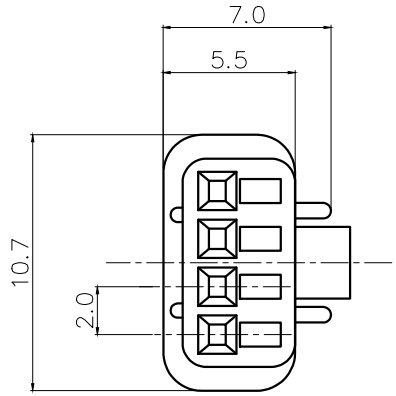

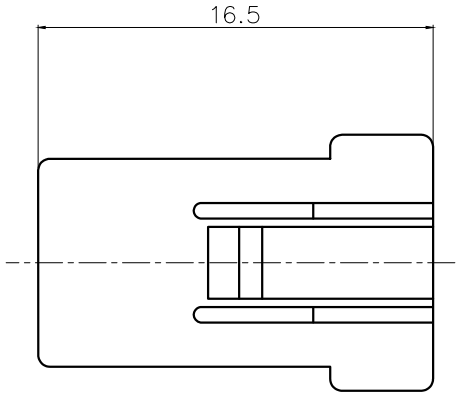

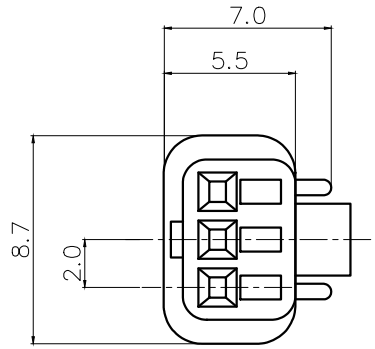

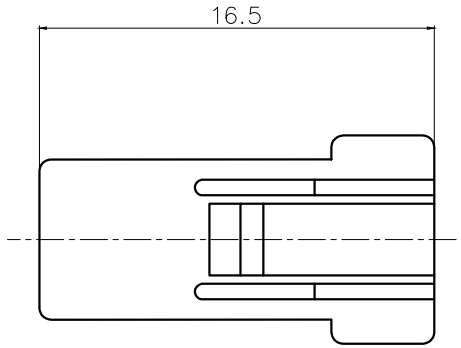

POS.	Part No.		REF Original Part No.
2	--	JWPF-2Y	02R-JWPF-VSLE-S
3	--	JWPF-3Y	03R-JWPF-VSLE-S
4	--	JWPF-4Y	04R-JWPF-VSLE-S

序号	名称/料号	材 料	数量	附 注
2	垫片（SEAL）	SILICON	1	Blue（蓝色）
1	胶壳（HOUSING）	PBT UL94V-0	1	White（白色）

未 注 公 差
X.° ±3° X.X° ±0.5°

LHE® 浙江联和电子有限公司
ZHEJIANG LIANHE ELECTRONICS CO.,LTD

>0~3	>3~18	>18~50	>50~120	单位	比例	Design Units	SIZE	页码
±0.12	±0.2	±0.3	±0.5	MM Only	——	METRIC	A4	

制 作	审 核	批 准	材 料	图 号		Part No.
			见图解	品 名	JWPF-NY(215)	

旧底图总号
底图总号
签 字
日 期

AUTODESK

AUTODESK

承认图面

REV	SYM	REVISION RECORD	DR.	APPR.	DATE
A/0		原 始 版 本			A/0
A/1					

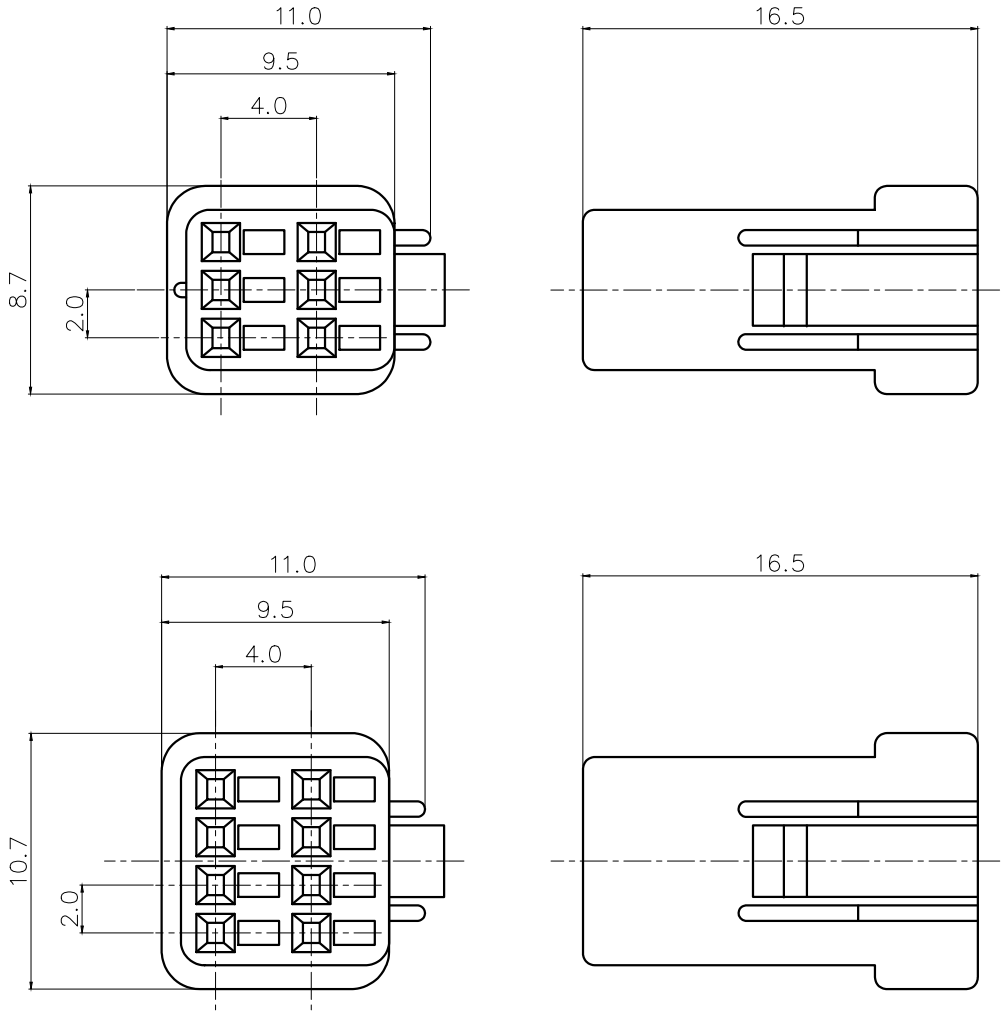

POS.	Part No.		REF Original Part No.
6	--	JWPF-2X3Y	06R-JWPF-VSLE-D
8	--	JWPF-2X4Y	08R-JWPF-VSLE-D

序号	名称/料号	材 料	数量	附 注
2	垫片（SEAL）	SILICON	1	Blue（蓝色）
1	胶壳（HOUSING）	PBT UL94V-0	1	White（白色）

未 注 公 差

X.° ±3° X.X° ±0.5°

>0~3	>3~18	>18~50	>50~120
±0.12	±0.2	±0.3	±0.5

LHE® 浙江联和电子有限公司
ZHEJIANG LIANHE ELECTRONICS CO.,LTD

单位	比例	Design Units	SIZE	页码
MM Only	——	METRIC	A4	

制 作	审 核	批 准	材 料	图 号	Part No.
			见图解	品 名	JWPF-2XNY(215)

旧底图总号	
底图总号	
签 字	
日 期	

AUTODESK

AUTODESK

承认图面

REV	SYM	REVISION RECORD	DR.	APPR.	DATE
A/0		原 始 版 本			A/0
A/1					

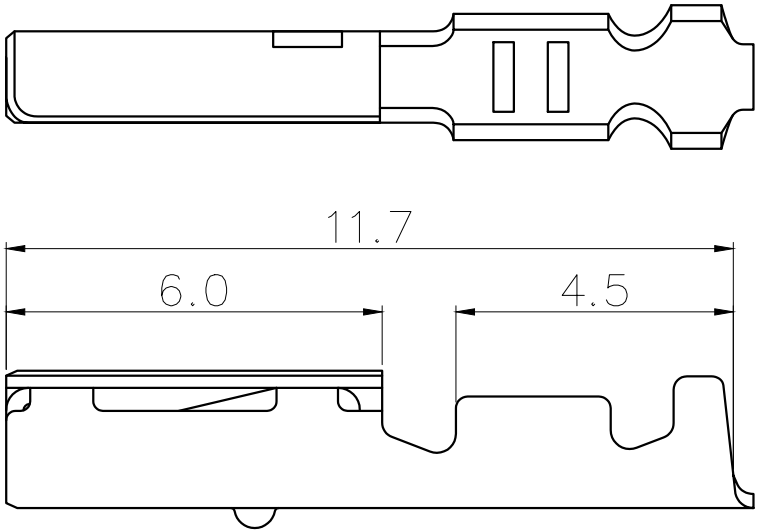

Part No.		REF Original Part No.
--	JWPF-YT	SWPR-001T-P025

主要技术参数
Main Specifications

额定电流(Current rating):3.0A AC,DC(AWG #22)
额定电压(Voltage rating): 100V AC,DC
温度范围(Temperature range): -55℃ to +85℃
接触电阻 Contact resistance: ≤10mΩ
绝缘电阻(Insulation resistance): ≥1000MΩ
耐电压(Withstand voltage):1000V AC/minute
适用线规(Applicable wire): AWG #26 to #22
适用基板厚度(Applicable PC board thickness):1.2 to 1.6mm

序号	名称/料号	材料	数量	附注
1	Terminal	Phos Bronze tin 磷青铜镀锡		

未注公差
X.° ±3° X.X° ±0.5°

>0~3	>3~18	>18~50	>50~120	单位	比例	Design Units	SIZE	页码
±0.12	±0.2	±0.3	±0.5	MM Only	——	METRIC	A4	

制作	审核	批准	材料	图号		Part No.
			见图解	品名	JWPF-YT(215)	

LHE® 浙江联和电子有限公司
ZHEJIANG LIANHE ELECTRONICS CO.,LTD

旧底图总号
底图总号
签 字
日 期

AUTODESK

AUTODESK

承认图面

REV	SYM	REVISION RECORD	DR.	APPR.	DATE
A/0		原 始 版 本			A/0
A/1					

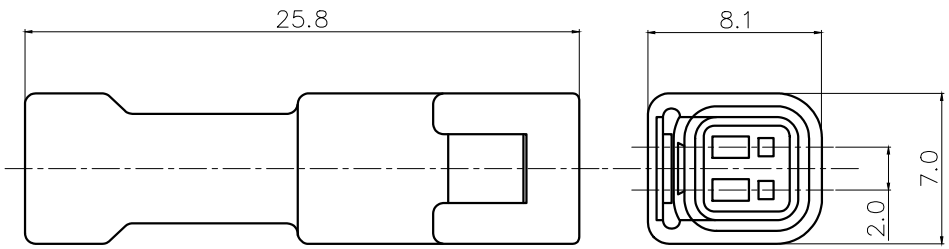

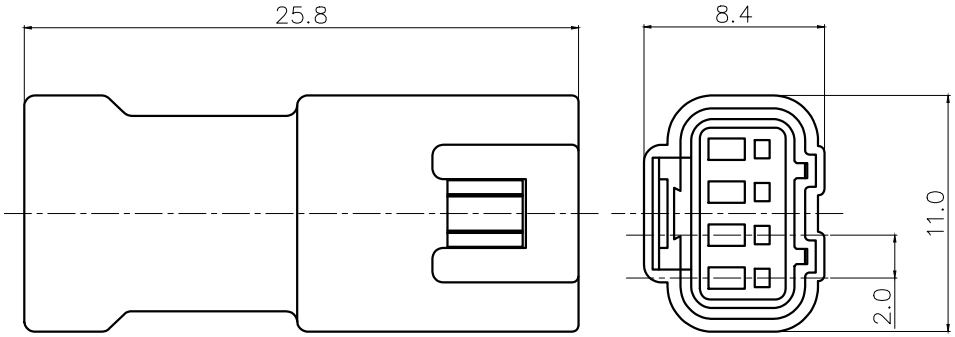

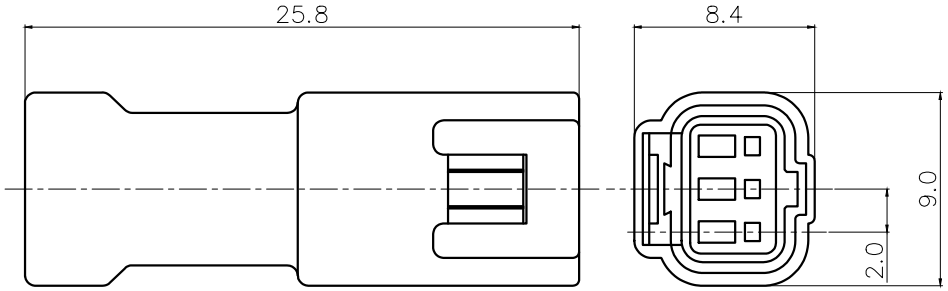

POS.	Part No.		REF Original Part No.
2	--	JWPF-2A	02T-JWPF-VSLE-S
3	--	JWPF-3A	03T-JWPF-VSLE-S
4	--	JWPF-4A	04T-JWPF-VSLE-S

序号	名称/料号	材 料	数量	附 注
4	垫圈（SEAL RING）	SILICON	1	Blue（蓝色）
3	卡件（SEAL HOLDER）	PBT UL94V-0	1	Yellow（黄色）
2	垫片（SEAL）	SILICON	1	Blue（蓝色）
1	胶壳（HOUSING）	PBT UL94V-0	1	White（白色）

未 注 公 差

X.° ±3° X.X° ±0.5°

>0~3	>3~18	>18~50	>50~120
±0.12	±0.2	±0.3	±0.5

LHE® 浙江联和电子有限公司
ZHEJIANG LIANHE ELECTRONICS CO.,LTD

单位	比例	Design Units	SIZE	页码
MM Only	——	METRIC	A4	

制 作	审 核	批 准	材 料	图 号	Part No.
			见图解	品 名	JWPF-NA(215)

旧底图总号	
底图总号	
签 字	
日 期	

AUTODESK

AUTODESK

承认图面

REV	SYM	REVISION RECORD	DR.	APPR.	DATE
A/0		原 始 版 本			A/0
A/1					

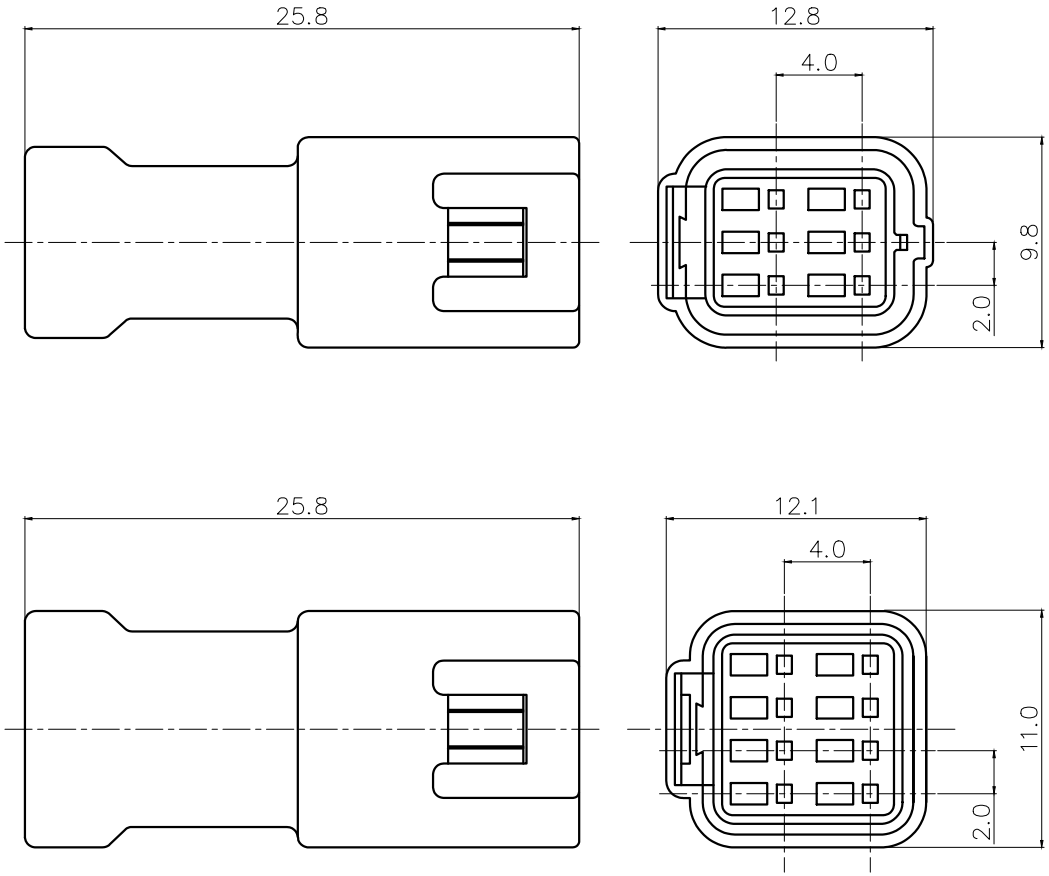

POS.	Part No.		REF Original Part No.
6	--	JWPF-2X3A	06T-JWPF-VSLE-D
8	--	JWPF-2X4A	08T-JWPF-VSLE-D

序号	名称/料号	材 料	数量	附 注
4	垫圈（SEAL RING）	SILICON	1	Blue（蓝色）
3	卡件（SEAL HOLDER）	PBT UL94V-0	1	Yellow（黄色）
2	垫片（SEAL）	SILICON	1	Blue（蓝色）
1	胶壳（HOUSING）	PBT UL94V-0	1	White（白色）

未 注 公 差

X.° ±3° X.X° ±0.5°

LHE® 浙江联和电子有限公司
ZHEJIANG LIANHE ELECTRONICS CO.,LTD

>0~3	>3~18	>18~50	>50~120	单位	比例	Design Units	SIZE	页码
±0.12	±0.2	±0.3	±0.5	MM Only	——	METRIC	A4	

制 作	审 核	批 准	材 料	图 号		Part No.
			见图解	品 名	JWPF-2XNA(215)	

旧底图总号	
底图总号	
签 字	
日 期	

AUTODESK

AUTODESK

承认图面

REV	SYM	REVISION RECORD	DR.	APPR.	DATE
A/0		原 始 版 本			A/0
A/1					

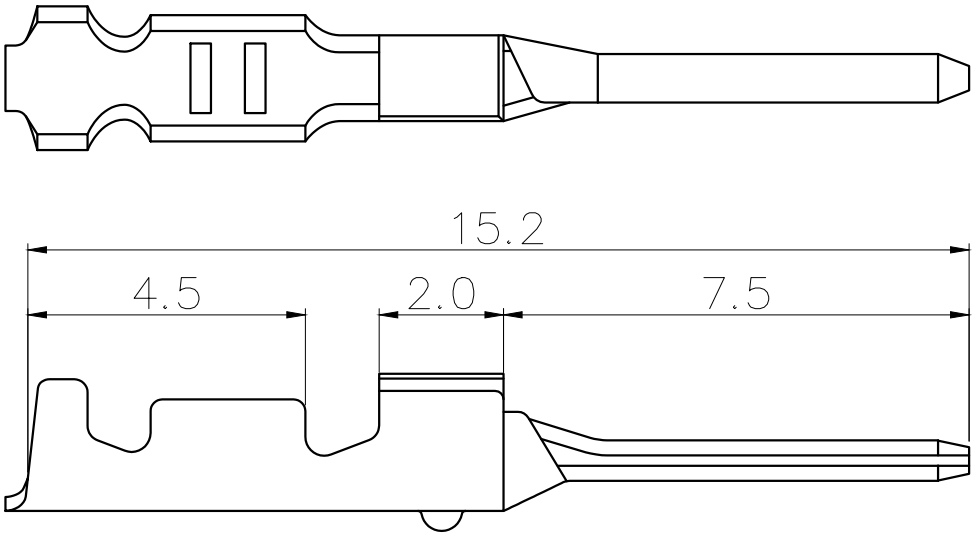

Part No.		REF Original Part No.
--	JWPF-AT	SWPT-001T-P025

主要技术参数
Main Specifications

额定电流(Current rating):3.0A AC,DC(AWG #22)
额定电压(Voltage rating): 100V AC,DC
温度范围(Temperature range): -55℃ to +85℃
接触电阻 Contact resistance: ≤10mΩ
绝缘电阻(Insulation resistance): ≥1000MΩ
耐电压(Withstand voltage):1000V AC/minute
适用线规(Applicable wire): AWG #26 to #22
适用基板厚度(Applicable PC board thickness):1.2 to 1.6mm

序号	名称/料号	材料	数量	附注
1	Terminal	Phos Bronze tin 磷青铜镀锡		

未注公差: X.° ±3° X.X° ±0.5°

>0~3	>3~18	>18~50	>50~120	单位	比例	Design Units	SIZE	页码
±0.12	±0.2	±0.3	±0.5	MM Only	——	METRIC	A4	

制作	审核	批准	材料	图号		Part No.
			见图解	品名	JWPF-YT(215)	

LHE® 浙江联和电子有限公司
ZHEJIANG LIANHE ELECTRONICS CO.,LTD

旧底图总号
底图总号
签 字
日 期

AUTODESK

AUTODESK

承认图面

REV	SYM	REVISION RECORD	DR.	APPR.	DATE
A/0		原 始 版 本			A/0
A/1					

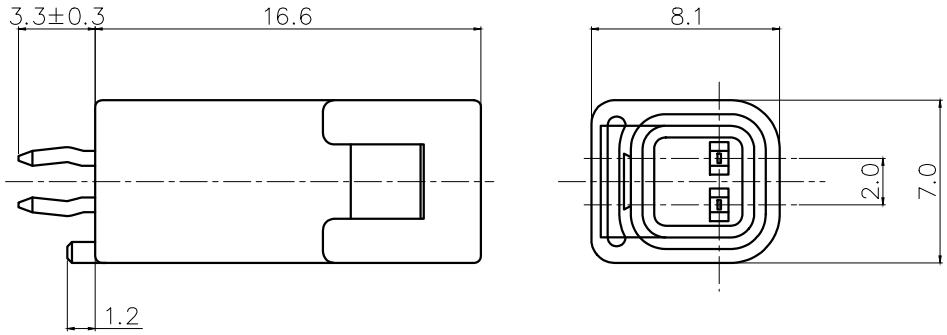

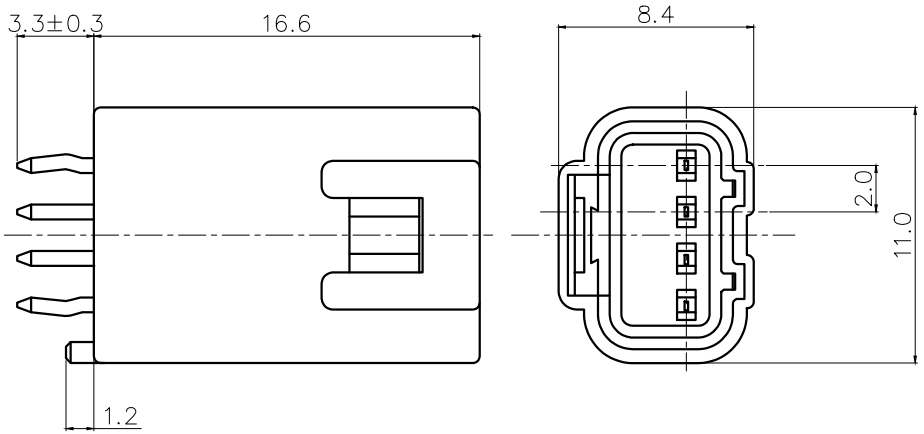

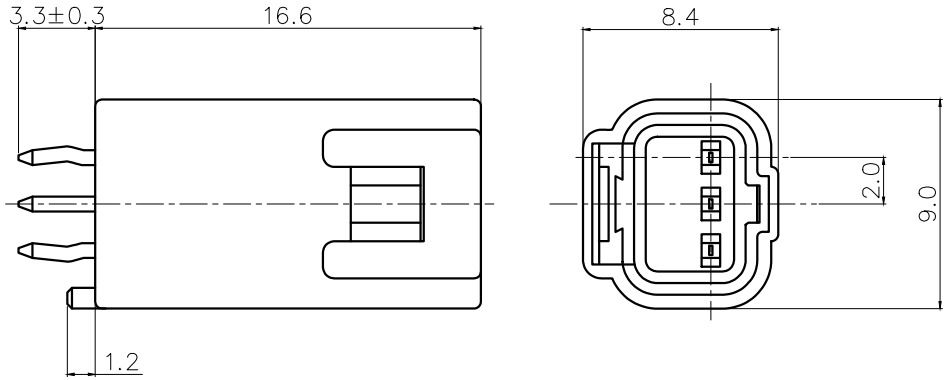

POS.	Part No.		REF Original Part No.
2	--	JWPF-2A2	B02B-JWPF-SK-R
3	--	JWPF-3A2	B03B-JWPF-SK-R
4	--	JWPF-4A2	B04B-JWPF-SK-R

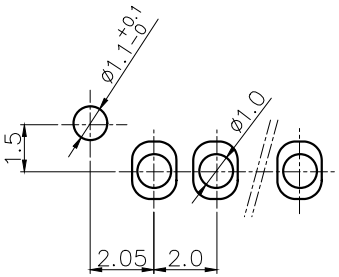

P.C.B LAYOUT

序号	名称/料号	材 料	数量	附 注
4	垫圈（SEAL RING）	SILICON	1	Blue（蓝色）
3	卡件（SEAL HOLDER）	PBT UL94V-0	1	Yellow（黄色）
2	插针（PIN）	Brass TIN	N	Blue（蓝色）
1	胶壳（HOUSING）	PBT UL94V-0	1	White（白色）

未 注 公 差

X.° ±3° X.X° ±0.5°

LHE® 浙江联和电子有限公司
ZHEJIANG LIANHE ELECTRONICS CO.,LTD

>0~3	>3~18	>18~50	>50~120	单位	比例	Design Units	SIZE	页码
±0.12	±0.2	±0.3	±0.5	MM Only	——	METRIC	A4	

制 作	审 核	批 准	材 料	图 号		Part No.
			见图解	品 名	JWPF-NA2(暂无)	

旧底图总号
底图总号
签 字
日 期

AUTODESK

AUTODESK

承认图面

REV	SYM	REVISION RECORD	DR.	APPR.	DATE
A/0		原 始 版 本			A/0
A/1					

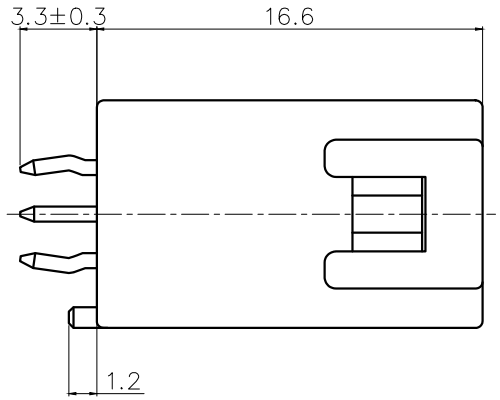

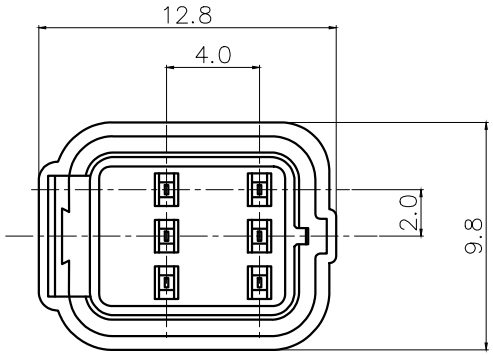

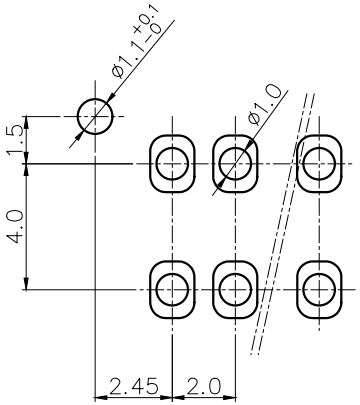

P.C.B LAYOUT

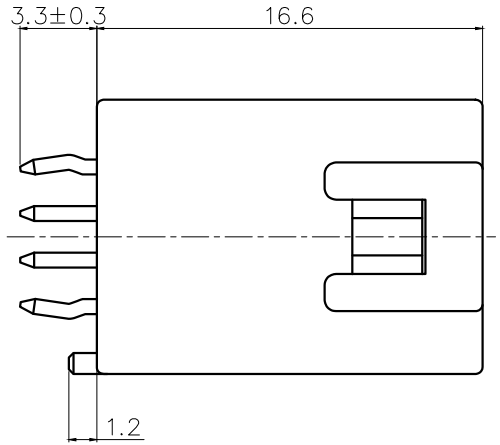

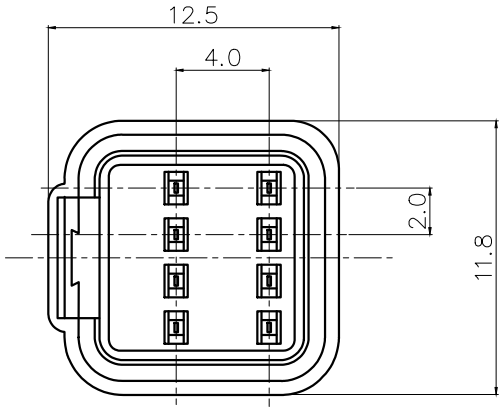

POS.	Part No.		REF Original Part No.
6	--	JWPF-2X3A2	B06B-JWPF-SK-R
8	--	JWPF-2X4A2	B08B-JWPF-SK-R

序号	名称/料号	材 料	数量	附 注
4	垫圈（SEAL RING）	SILICON	1	Blue（蓝色）
3	卡件（SEAL HOLDER）	PBT UL94V-0	1	Yellow（黄色）
2	插针（PIN）	Brass TIN	N	Blue（蓝色）
1	胶壳（HOUSING）	PBT UL94V-0	1	White（白色）

未 注 公 差

X.° ±3° X.X° ±0.5°

>0~3 ±0.12 | >3~18 ±0.2 | >18~50 ±0.3 | >50~120 ±0.5

LHE® 浙江联和电子有限公司
ZHEJIANG LIANHE ELECTRONICS CO.,LTD

单位	比例	Design Units	SIZE	页码
MM Only	——	METRIC	A4	

制 作	审 核	批 准	材 料	图 号	Part No.
			见图解	品 名	JWPF-2XNA2(暂无)

旧底图总号

底图总号

签 字

日 期

AUTODESK

AUTODESK

JWPF型连接器

LHE® 浙江联和电子有限公司
ZHEJIANG LIANHE ELECTRONICS CO.,LTD

产品规格书

PRODUCT SPECIFICAION

版本号
Version Number: A

产品编码
Part Number: -

■ 规格 Specifications

◆1、额定电流 Current rating: 3.0A AC,DC
◆2、额定电压 Voltage rating: 100V AC,DC
◆3、温度范围 Temperature range: -55℃ to +85℃
◆4、接触电阻 Contact resistance: 初始(Initial)≤10mΩ
环境测试后(After environmental testing)≤15mΩ
◆5、绝缘电阻 Insulation resistance: ≥1000MΩ
◆6、耐电压 Withstand voltage: 1000V AC/minute
◆7、适用线规 Applicable wire: AWG #26 to #26
◆8、适用基板厚度(Applicable PC board thickness):1.2 to 1.6mm

产品性能测试 Performance test			
	项目 Item	测试条件 Test Condition	规格要求 Requirement
1	外观 Appearance	目测 Visual by eye 视力 Light: >1.0 照明 Lamp: 200～300Lx 目测距离 Space: 0.3～0.5m	连接器表面清洁、无破损等缺陷，印字及标志清晰。 Connector clearing surface without discolor,broken defects,indistinct words and mark is acceptable.
2	结构尺寸 Structure size	带表卡尺测量 Measurement with gauge caliper	按相应图纸文件执行 Execute According to the corresponding drawings and documents
3	互换性 Exchangeability	各产品相互进行插拔试验 Insertion and pull-out test of each product	各产品相互之间配合应良好
4	插入与拔出力 Insertion and Withdrawal Force	相配的接触件以1mm/s～5mm/s的速度沿接插器轴线方向插入和拔出。 Insertion and withdraw contacts at the speed rate of 1mm/s～5mm/s.	Single PIN 插入力 Insertion:≤10N 拔出力 Withdrawal:≥1.5N
5	壳体/端子固定力 Terminal/Housing Retention Force	固定连接器或测力计，在连接器轴线方向施加规定的拉力;速度不大于25mm/min。 Apply axial pull out force at the speed rate of not more 25mm/min on the pin assembled in the housing.	≥10N

AUTODESK
AUTODESK
AUTODESK

AUTODESK

产品规格书

PRODUCT SPECIFICAION

版本号
Version Number: A

产品编码
Part Number: -

产品性能测试 Performance test			
	项目 Item	测试条件 Test Condition	规格要求 Requirement
6	针的固定力 Pin Retention Force	固定连接器或测力计，在连接器轴线方向对针施加规定的推力;速度不大于25mm/min。 Apply axial push out force at the speed rate of not more 25mm/minute on the terminal assembled in the base.	≥10N
7	可焊性 Solderability	把测试样品需要焊接的部位浸入焊锡炉中(锡炉温度235℃±5℃)2±0.5秒钟。 Soldering time: 2±0.5 second Solder Temperature:235℃±5℃	上锡率≥90% 90% of immersed area must show no voids,pin holes
8	压着部位抗张强度 Crimping Pull Out Force	在试验装置夹头中固定测试样品，在连接的轴线方向施加张力;速度不大于25mm/min。 Fix the crimped terminal,apply axial pull out force on the wire at the speed rate of not more 25mm/min.	AWG #24: ≥20N
9	接触电阻 Contact Resistance	插合连接器,用小功率电路进行测试。 Mate connectors,measure by dry circuit.	1.初始(Initial)≤10mΩ 2.环境测试后(After testing)≤15mΩ
10	绝缘电阻 Insulation Resistance	在相邻接触件之间或地线之间，用500V DC电压进行测试。 Apply 500V DC between adjacent terminal or ground.	≥1000MΩ
11	耐电压 Dielectric Strength	相邻接触件之间或地线之间施加50Hz 1000V AC(有效值),漏电流1mA的电压作用，时间1分钟。 Mate connectors, apply 1000V AC for 1 minute between adjacent terminal or ground.	无击穿和飞弧现象 No Breakdown
12	机械寿命 Repeated insertion/ withdrawal	以每分钟插拔10次的速率，插拔50次。 When mated up to 50 cycles repeatedly by the rate of 10 cycles per minute.	1.接触电阻 Contact Resistance: ≤15mΩ 2.拔出力 Withdrawal force: ≥0.5N
13	阻燃性能 Flame retardancy (适用于阻燃材料 Applicable to V0 materials)	将酒精灯点燃，把连接器置于酒精灯火焰外焰进行燃烧实验。 The alcohol lamp was ignited and the connector was placed in the flame of the alcohol lamp for combustion experiment.	置于火焰10秒，离开火焰后持续燃烧时间小于10秒，无滴落物或滴落物不燃烧。 Put it in the flame for 10 seconds. After leaving the flame, the burning time is less than 10 seconds. No droplets or droplets do not burn.

AUTODESK
AUTODESK
AUTODESK

AUTODESK

产品规格书

PRODUCT SPECIFICAION

版本号
Version Number: A

产品编码
Part Number: -

产品性能测试 Performance test			
	项目 Item	测试条件 Test Condition	规格要求 Requirement
14	温度循环 Temperature cycle	把测试样品放入高低温试验箱中,按下列步骤调试温度: a)在-55℃±2℃的恒温条件下放置0.5小时; b)在85℃±2℃的恒温条件下放置0.5小时; 从a)到b)为一个循环周期,共进行5个循环。恢复2h后检查。状态转换时间不多于0.5小时。 Mated connectors are exposed to 5 cycles of: a)-25℃±2℃ 0.5hour b)+85℃±2℃ 0.5hour	1.外观 Appearance: 无损伤 No Damage 2.接触电阻 LLCR:≤15mΩ
15	恒定湿热 Humidity	温度：40±2℃ 相对湿度：90%～95% 搁置时间：96小时，取出恢复2h后检查 Temperature：40±2℃ Relative Humidity：90%～95% Duration：96 hours	1.接触电阻 LLCR:≤15mΩ 2.绝缘电阻 Insulation Resistance：≥1000MΩ 3.耐电压 Dielectric Strength：≥1000V
16	耐高温 Heat Resistance	连接器配合后，于85℃±2℃的空气中放置96小时，然后再回到室温中放置1～2h小时测定 Mated connectors are exposed to a temperature of 85℃±2℃ for 96 hours.	外观 Appearance: 无损伤 No Damage
17	耐低温 Clod Resistance	连接器配合后，于-55℃±2℃的空气中放置96小时，然后再回到室温中放置1～2h小时测定 Mated connectors are exposed to a temperature of -25℃±2℃for 96 hours.	外观 Appearance: 无损伤 No Damage
18	机械振动 Vibration	插合连接器，串联在一直流电源上，电流100mA;并模拟正常工作状态,振频为10～55Hz、振幅1.5mm；55～500Hz、加速度50m/s^2,每一轴线扫频循环次数10次、2小时。 Frequency：10～55Hz Amplitude：±1.5mm Frequency：＞55～500Hz Acceleration：50m/s^2 Duration：2 hours in each X,Y,Z axes	1.中断 Intermittence：≤1μ second 2.接触电阻 LLCR:≤15mΩ

AUTODESK
AUTODESK
AUTODESK

AUTODESK

产品规格书

PRODUCT SPECIFICAION

版本号
Version Number: A

产品编码
Part Number: –

产品性能测试 Performance test			
	项目 Item	测试条件 Test Condition	规格要求 Requirement
19	盐雾 Salt Spray	把先冲后镀的测试样品从试验箱顶悬挂下来，采用浓度为5%±1(质量百分比)的氯化钠溶液，连续雾化16小时，试验后用流动的蒸馏水轻轻洗去表面沉积物。在常温常驻湿条件下恢复1～2小时。 16 hour exposure to a saltspray from the 5%±1 solution.	1.外观无损伤(五金件应无露出底金属的严重锈蚀) Appearance:No Damage(No erosion with material exposed.) 2.接触电阻 LLCR:≤15mΩ
20	耐焊接热 Resistance to Soldering Heat	把测试样品需要焊接的部位浸入焊锡炉中(锡炉温度260℃)；2±0.5秒钟后在正常的条件下恢复1小时。 Soldering time: 2±0.5 second Solder Temperature:260℃	外观 Appearance: 无损伤 No Damage
21	温度上升 Temperature Rise	插合连接器,通以最大允许电流。 Carring rated current load.	温度最大上升 Temperature Rise:≤30℃
22	灼热丝 Glow Wire (适用于灼热丝材料 Applicable to glow wire materials)	实验根据GB/T 5169.12-2006及GB/T 5169.13-2013执行。并按以下指标测试 灼热丝起燃指数(GWIT):750℃ 灼热丝燃烧指数(GWFI):850℃	灼热丝750度，施加30秒内没有起燃； 灼热丝850度，施加30秒内起燃； 离开灼热丝后两秒内熄灭。

注：除非另有规定，所有试验和测量都应在标准实验大气条件下进行：
温　　度：15~35℃
相对湿度：45%~75%RH
气　　压：86~106kpa(860~1060mbar)
未特殊说明处，试验输入电流、输出电压等均为50/60Hz交流信号

序号	变更记录	变更原因	变更时间	责任人
变更记录				

制订 Edit: ____ 审核 Check: WZY 批准 Approval: ____ 日期 Date: 19.07.13

AUTODESK