Nur mit CATIA V5 ändern

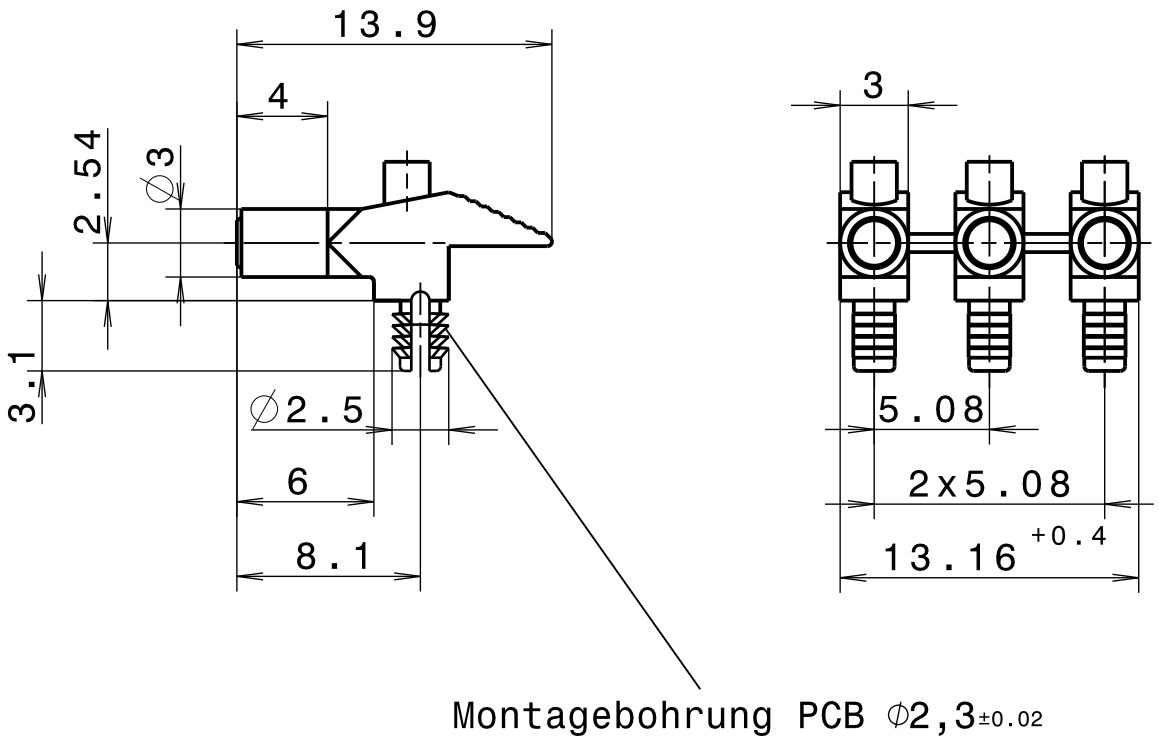

Werkstoff Lichtleiter: PC glasklar UL94

Umgebungstemperatur: -40°C...+85°C

Bestell-Nr.: 1270.9006

				Zul.Abw. DIN 16901-130	Oberfläche #	Maßstab 3:1	Gewicht
						Werkstoff	
					Datum / Name	Benennung	
				Gez.	11.07.05 Adenau	Lichtleiter	
				Gepr.		3-fach untere Ebene A=8,1mm	
				Norm			
				MENTOR GmbH + Co		Zeichnungs Nr. SK 1604	Blatt Bl.
Zust.	Änderung	Datum	Name	Urspr.		Ers.f.	

Vervielfältigung, Verwertung oder Weitergabe an Dritte ohne Genehmigung des Urhebers ist strafbar.